# エキスパンション

製品記号 **E A**
シリーズ　タイプ

本体のアーチ構造により配管の温度による膨張・収縮及び偏心を吸収する多目的ゴムジョイントです。



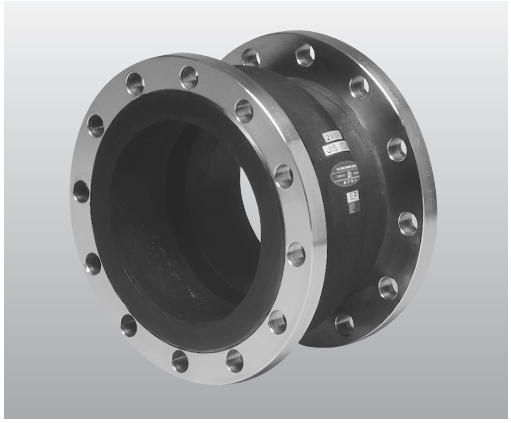

※ＳＵＳフランジはオプションです。

## 構造及び材質

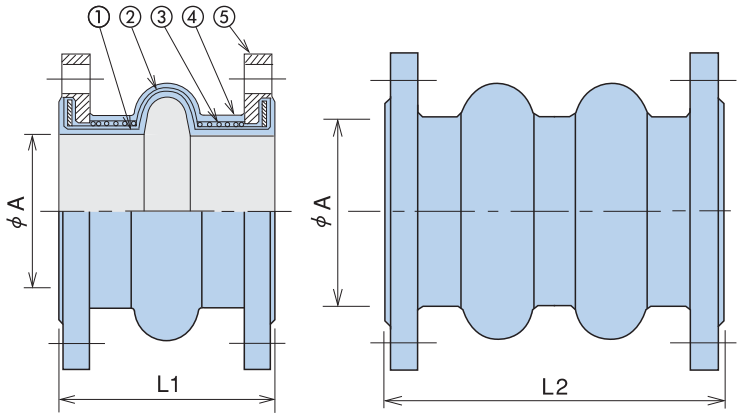


〈EA1〉　〈EA2〉

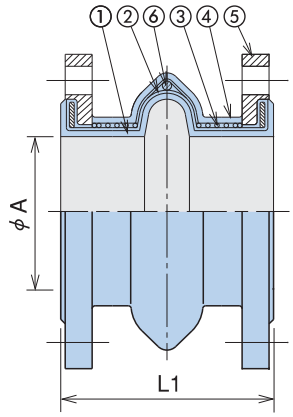


〈負圧用・埋設用〉

| 品番 | 名　称 | 材　質 |
|---|---|---|
| ① | 内面ゴム | EPDM |
| ② | 補　強　層 | 合成繊維 |
| ③ | 胴部補強層 | 鋼線または合成繊維 |
| ④ | 外面ゴム | EPDM |
| ⑤ | フランジ | SSメッキ ※ |
| ⑥ | 補強リング | SS |

※ フランジは地上用と負圧用では溶融亜鉛メッキ、埋設用は溶融亜鉛メッキ＋黒色エポキシ樹脂系塗装が標準となっております。

● 25A以下の口元の内径にはR加工が施してあります。

● ソリッドタイプアーチ（アーチ埋めゴム）については7頁をご覧下さい。

## 特徴

- 本体のアーチ構造により大きな変位量が得られます。
- 軸方向の反力が小さいため、配管への取付けが特に簡単です。

## 種類

- EA1 ： 1アーチタイプ（内圧用・負圧用）
- EA2 ： 2アーチタイプ（内圧用・負圧用）

## 用途

- 化学プラント
- ポンプ・ブロア配管
- 排煙脱硫プラント
- 船舶配管
- 下水処理プラント
- 一般工場設備配管

## 標準仕様

| | |
|---|---|
| 最高使用温度 | −10℃～60℃ |
| 最高使用圧力 | 負圧<br>内圧用　性能表をご覧下さい<br>負圧用　−90kPa<br>内圧　性能表をご覧下さい |
| フランジ規格 | JIS 10K |
| 内面ゴム材質 | EPDM |

※ 性能表以上の圧力仕様である場合は別途お問い合わせください。

## 備考・注意事項

- 必要に応じてコントロールユニット（8頁）をお使い下さい。
- 流体が気体の場合には最高使用圧力はカタログ値の1/2となります。

※本カタログに掲載の製品は全て日本国内で生産しております。

標準以外の仕様（径、長さ、その他）については別途ご相談下さい。



株式会社ハチケン〒334-0013 埼玉県川口市南鳩ヶ谷5-3-11 TEL（048）281-3615 FAX（048）281-7287

## 寸法及び性能表

| 呼び径 | A | EA1 | | | | | EA2 | | | | | 最高使用圧力 内圧 MPa | | 負圧 kPa |
|---|---|---|---|---|---|---|---|---|---|---|---|---|---|---|
| | | L1 | 縮み | 伸び | 偏心 | 質量kg | L2 | 縮み | 伸び | 偏心 | 質量kg | 低圧用 | 高圧用 | |
| 20A | 19 | 150 | 7 | 6 | 20 | 1.6 | 250 | 15 | 12 | 40 | 1.8 | — | 1.00 | −60 |
| 25A | 25 | 150 | 7 | 6 | 20 | 2.5 | 250 | 15 | 12 | 40 | 2.8 | — | 1.00 | −60 |
| 32A | 32 | 150 | 7 | 6 | 20 | 3.3 | 250 | 15 | 12 | 40 | 3.6 | — | 1.00 | −60 |
| 40A | 38 | 150 | 7 | 6 | 20 | 3.5 | 250 | 15 | 12 | 40 | 3.9 | — | 1.00 | −60 |
| 50A | 51 | 150 | 15 | 10 | 20 | 4.2 | 250 | 30 | 20 | 40 | 4.7 | — | 1.00 | −60 |
| 65A | 64 | 150 | 15 | 10 | 20 | 5.9 | 250 | 30 | 20 | 40 | 6.4 | — | 1.00 | −60 |
| 80A | 76 | 150 | 15 | 10 | 20 | 6.1 | 250 | 30 | 20 | 40 | 6.7 | — | 1.00 | −60 |
| 100A | 102 | 150 | 20 | 15 | 30 | 7.3 | 250 | 40 | 30 | 60 | 8.2 | — | 1.00 | −60 |
| 125A | 127 | 150 | 20 | 15 | 30 | 10.9 | 250 | 40 | 30 | 60 | 11.9 | — | 1.00 | −60 |
| 150A | 152 | 200 | 20 | 20 | 30 | 14.9 | 300 | 40 | 40 | 60 | 16.1 | — | 1.00 | −60 |
| 200A | 203 | 200 | 20 | 20 | 30 | 17.8 | 300 | 40 | 40 | 60 | 19.5 | — | 1.00 | −60 |
| 250A | 254 | 200 | 25 | 25 | 30 | 25.7 | 300 | 50 | 50 | 60 | 27.8 | — | 1.00 | −60 |
| 300A | 305 | 200 | 25 | 25 | 30 | 29.7 | 300 | 50 | 50 | 60 | 32.3 | 0.50 | 1.00 | −40 |
| 350A | 350 | 250 | 25 | 25 | 30 | 39.1 | 400 | 50 | 50 | 60 | 43.4 | 0.50 | 1.00 | −40 |
| 400A | 400 | 250 | 25 | 25 | 30 | 54.0 | 400 | 50 | 50 | 60 | 59.0 | 0.50 | 1.00 | −40 |
| 450A | 450 | 250 | 25 | 25 | 30 | 67.1 | 400 | 50 | 50 | 60 | 72.8 | 0.50 | 1.00 | −40 |
| 500A | 500 | 250 | 25 | 25 | 30 | 76.1 | 400 | 50 | 50 | 60 | 82.7 | 0.50 | 1.00 | −40 |
| 550A | 550 | 250 | 25 | 25 | 30 | 96.1 | 400 | 50 | 50 | 60 | 103.1 | 0.25 | 0.75 | −30 |
| 600A | 600 | 300 | 25 | 25 | 30 | 104.3 | 500 | 50 | 50 | 60 | 114.3 | 0.25 | 0.75 | −30 |
| 650A | 650 | 300 | 25 | 25 | 30 | 118.2 | 500 | 50 | 50 | 60 | 129.0 | 0.25 | 0.75 | −30 |
| 700A | 700 | 300 | 25 | 25 | 30 | 140.9 | 500 | 50 | 50 | 60 | 152.8 | 0.25 | 0.75 | −30 |
| 750A | 750 | 300 | 25 | 25 | 30 | 171.0 | 500 | 50 | 50 | 60 | 184.0 | 0.25 | 0.75 | −30 |
| 800A | 800 | 300 | 25 | 25 | 30 | 190.1 | 500 | 50 | 50 | 60 | 204.8 | 0.25 | 0.50 | −30 |
| 850A | 850 | 300 | 25 | 25 | 30 | 197.4 | 500 | 50 | 50 | 60 | 213.0 | 0.25 | 0.50 | −30 |
| 900A | 900 | 300 | 25 | 25 | 30 | 202.5 | 500 | 50 | 50 | 60 | 219.0 | 0.25 | 0.50 | −30 |
| 1000A | 1000 | 300 | 25 | 25 | 30 | 245.0 | 500 | 50 | 50 | 60 | 263.7 | 0.25 | 0.50 | −30 |

※ 1. 40A 以下はすべてソリッドタイプのアーチとなります
※ 2. ソリッドタイプアーチの場合の変位量は表の値に縮みの場合は 0.5、伸びの場合は 0.6 をかけて算出して下さい（偏心量は変わりません。但し、40A 以下は表の値どおりであります）。
※ 3. 各変位量はそれぞれ単独に変位した場合の値であります。
※ 4. 上記表の負圧を超えて使用される場合はオプションの「負圧用」をお使いください。
※ 5. 斜め配管時の変位量は上記値と異なりますのでその都度お問い合わせください。

## オプション

| | 標　準 | オプション | | |
|---|---|---|---|---|
| フランジ規格 | JIS 10K | 上水F12 | JIS 5K | JPIクラス150 |
| フランジ材質 | SSメッキ | SUS304 | SUS316 | ——— |
| 内面ゴム材質 | EPDM | CR | NBR | 耐摩耗 |
| アーチ構造 | キャビティー | ソリッド | ——— | ——— |
| 本体構造 | 内圧用 | 負圧用 | 埋設用 | ——— |

※「上水F12」とは従来「水協」と表記していた規格です。

※本カタログに掲載の製品は全て日本国内で生産しております。

標準以外の仕様（径、長さ、その他）については別途ご相談下さい。