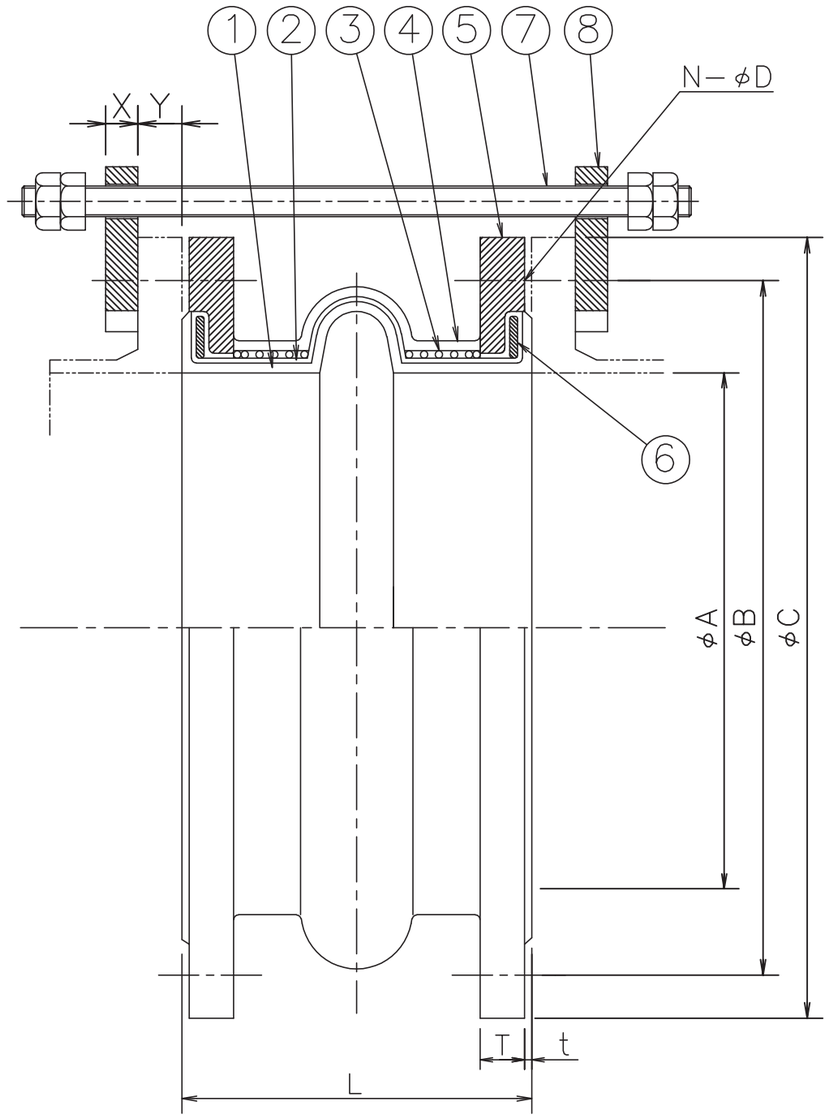


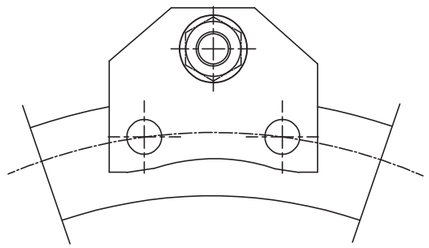

アダプター部側面

| NO | 名 称 NAME | 規 格 SPEC. | 材 質 MATERIAL | 寸 度 DIM. | 数量 QTY | 備 考 NOTE |
|---|---|---|---|---|---|---|
| 1 | 内面ゴム | | | | 1 | |
| 2 | 補強層 | | 合成繊維 | | 1 | |
| 3 | 周方向補強 | | 硬鋼線 | | 1 | |
| 4 | 外面ゴム | | | | 1 | |
| 5 | フランジ | | SS※/SUS304 | | 2 | |
| 6 | エンドリング | | SS | | 2 | |
| 7 | タイロッド | | SS※/SUS304 | | | 溶融亜鉛めっき |
| 8 | アダプター | | SS※/SUS304 | | | 溶融亜鉛めっき |

※SSの場合は溶融亜鉛めっき品となります。

| 呼径 | A | B | C | N | D | t | T | L | X | Y |
|---|---|---|---|---|---|---|---|---|---|---|
| | | | | | | | | | | |

| 長さ基準寸法の範囲 | 許容差 |
|---|---|
| 500mm以下 | −5～+10 |
| 500mmを超え2000mm以下 | −1.5%～+2.0% |
| 2000mmを超え5000mm以下 | −1.5%～+1.5% |

内径、ﾌﾗﾝｼﾞ部の許容差は、当社独自の設定値によります。

客先 CLIENT

三角法 3RD ANGLE PROJECTION

| | | |
|---|---|---|
| 日付 DATE | 2019/11/12 | |
| 承認APPRVD. | 水谷 | SCALE |
| 審査CHECKED | 井手下 | ～ |
| 作成 DRAWN | 白木 | |

表題 TITLE

コントロールユニット
タイロッド「アダプタータイプ」説明図

株式会社 ハチケン
HACHIKEN CORPORATION

図番 DRG. NO.
HD39205B

改定 REVISION

注記 NOTE

AS